AQPET

E-CABINET 80

Istruzioni per il montaggio

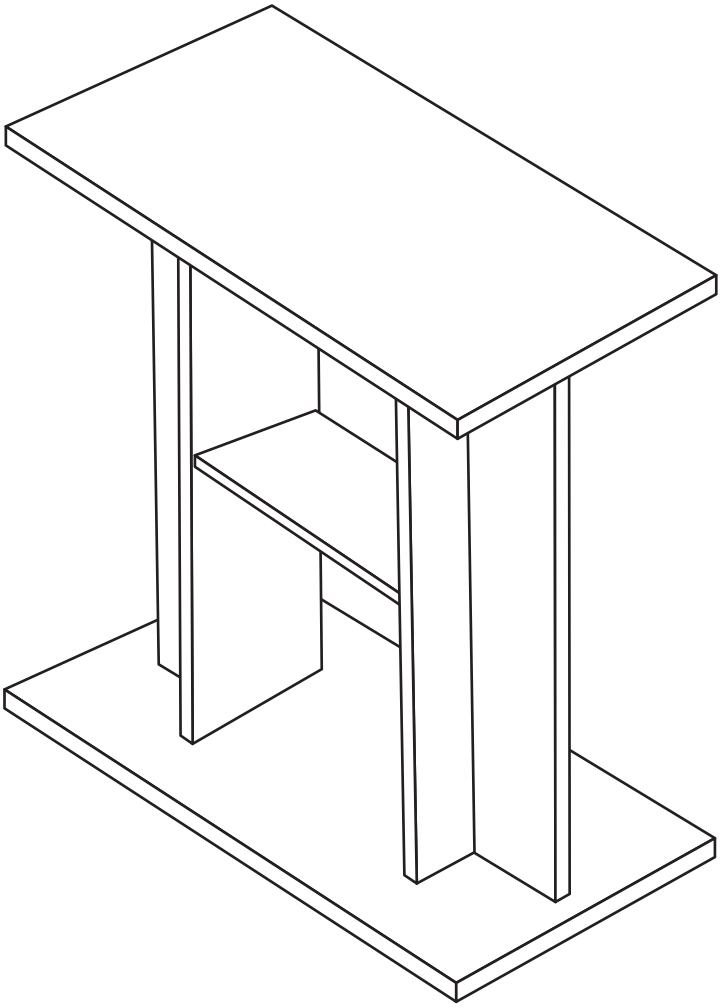

80,5x30x70h cm

VER. 12/23

IT

Gentile cliente,
grazie per aver acquistato il nostro supporto per aquario E-CABINET 80, targato Aqpet, ci auguriamo che l'articolo sia di suo gradimento. Il presente manuale include istruzioni complete e operative per l'assemblaggio, insieme alle informazioni sulla sicurezza e la manutenzione.
I supporti CABINET hanno un design unico ed elegante e grazie all'uso di materiali pregiati, rendono totalmente stabile il vostro acquario. Il montaggio è estremamente facile e grazie al discreto spazio al suo interno la praticità è assicurata.

NOTE

- Si prega di non superare i limiti di peso di questo articolo (>200 kg)
- Non salire né utilizzare alcuna parte di questo prodotto come scala a pioli
- Fissare saldamente tutti i bulloni, le viti e le manopole prima dell'uso
- Controllare che tutti i bulloni, le viti e le manopole siano ben fissati ogni 90 giorni
- Non utilizzare o conservare questo articolo in prossimità di fiamme libere o sostanze chimiche infiammabili / combustibili
- Tieni presente che alcune parti sono pesanti e hanno bordi taglienti
- In caso di parti mancanti, rotte, danneggiate o usurate, interrompere l'uso di questo prodotto fino a quando non vengono effettuate le riparazioni e / o vengono installate le parti di ricambio in fabbrica.
- Non utilizzare questo articolo in modo incompatibile con le istruzioni del produttore in quanto ciò annullerebbe la garanzia del prodotto.
- Provvedere ad una regolare pulizia con panno umido e assicurarsi di mantenere le componenti asciutte e prive di ristagni di acqua.

GARANZIA E SMALTIMENTO

Tutti i prodotti AQPET sono garantiti per 24 mesi dalla data di acquisto contro difetti di produzione e di fabbricazione. AQPET non sarà responsabile per danni accidentali a persone o cose dovuti a negligenza/manomissioni da parte dell'utente, o mancata manutenzione prescritta. La garanzia copre unicamente la riparazione o la sostituzione dello strumento qualora il danno non sia imputabile a negligenza o ad uso improprio da parte dell'utente.

TIMBRO DEL RIVENDITORE	
DATA DI ACQUISTO	**DURATA GARANZIA** Due anni dalla data di acquisto
	LOTTO PRODUZIONE

Seguire attentamente le indicazioni riportate di seguito per un corretto smaltimento dei componenti.

Confezione	Mobile
PAP - 20	**FOR - 50**
Cartone	Legno
RACCOLTA DIFFERENZIATA: verifica le disposizioni del tuo comune	

UTENSILI E ATTREZZI

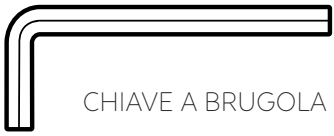

CHIAVE A BRUGOLA

MARTELLO

a

8 PZ

PERNI
PER LEGNO

b

12 PZ

TASSELLI
DI LEGNO

c

6 PZ

PIEDINI

PEZZI

1

TOP e BASE

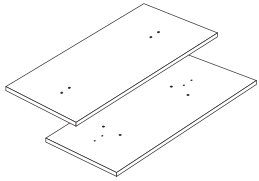

2 PZ

2

SPALLE CENTRALI

2 PZ

3

MENSOLA

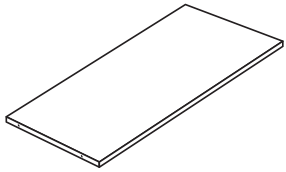

1 PZ

4

SPALLE PERPENDICOLARI

2PZ

EN

Dear Customer,
Thank you for purchasing our e E-CABINET 80 aquarium support, branded Aqpet, we hope you like the item. This manual includes complete assembly and operating instructions, along with safety and maintenance information.
CABINET supports have a unique and elegant design and thanks to the use of high-quality materials, they make your aquarium totally stable. Assembly is extremely easy and thanks to the discreet space inside, practicality is ensured.

NOTE

- Please do not exceed the weight limits of this item (>200 kg)
- Do not climb or use any part of this product as a ladder
- Securely attach all bolts, screws and knobs before use
- Check all bolts, screws and knobs for tightness every 90 days
- Do not use or store this item near open flames or flammable/combustible chemicals
- Please note that some parts are heavy and have sharp edges
- If any parts are missing, broken, damaged, or worn, discontinue use of this product until repairs are made and/or factory replacement parts are installed.
- Do not use this item in a manner inconsistent with the manufacturer's instructions as this will void the product warranty.
- Clean regularly with a damp cloth and make sure to keep the components dry and free from stagnant water.

WARRANTY AND DISPOSAL

All AQPET products are guaranteed for 24 months from the date of purchase against production and manufacturing defects. Aqpet will not be responsible for accidental damage to people or things due to negligence/tampering by the user, or lack of prescribed maintenance. The warranty only covers the repair or replacement of the instrument if the damage is not attributable to negligence or improper use by the user.

DEALER'S STAMP	
PURCHASE DATE	**WARRANTY DURATION** Two years from date of purchase
	PRODUCTION BATCH

Carefully follow the instructions given below for correct disposal of the components.

Box	Cabinet
PAP - 20	**FOR - 50**
Carton	Wood
RECYCLING: check the provisions of your municipality	

TOOLS AND EQUIPMENT

ALLEN WRENCH

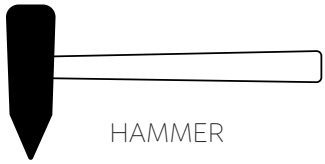

HAMMER

a

8 PZ

PINS
FOR WOOD

b

12 PZ

WOODEN
DOWELS

c

6 PZ

FEET

PIECES

1

TOP and BASE

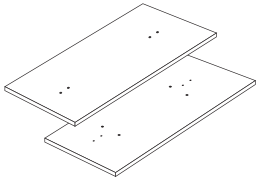

2 PZ

2

MIDDLE SHOULDERS

2 PZ

3

SHELF

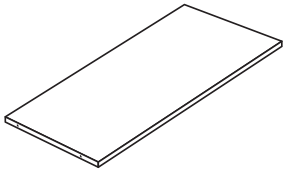

1 PZ

4

PERPENDICULAR
SHOULDERS

2PZ

STEP 1

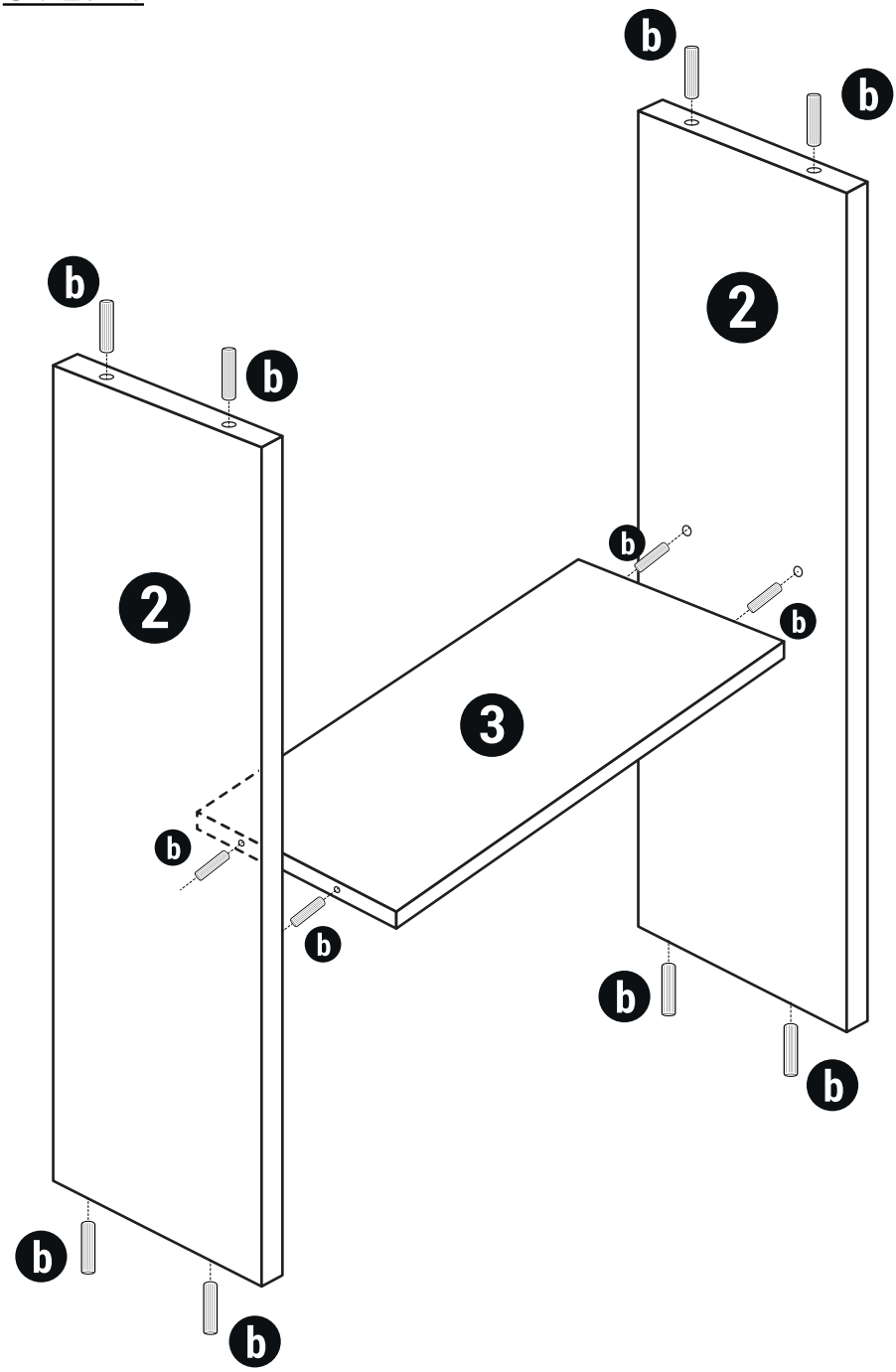

STEP 2

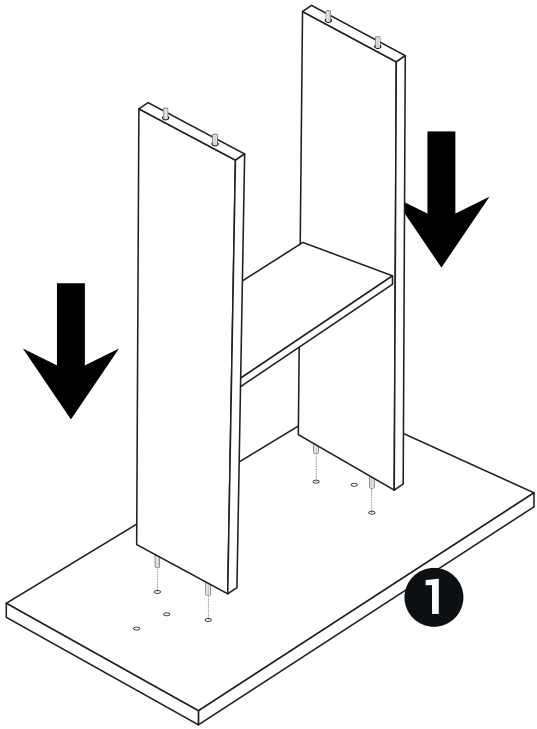

STEP 3

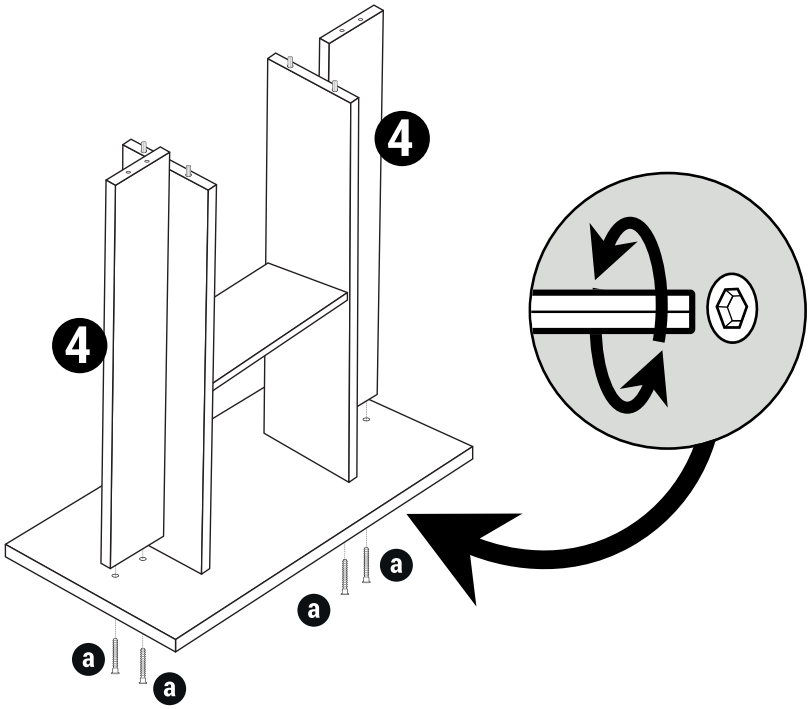

STEP 4

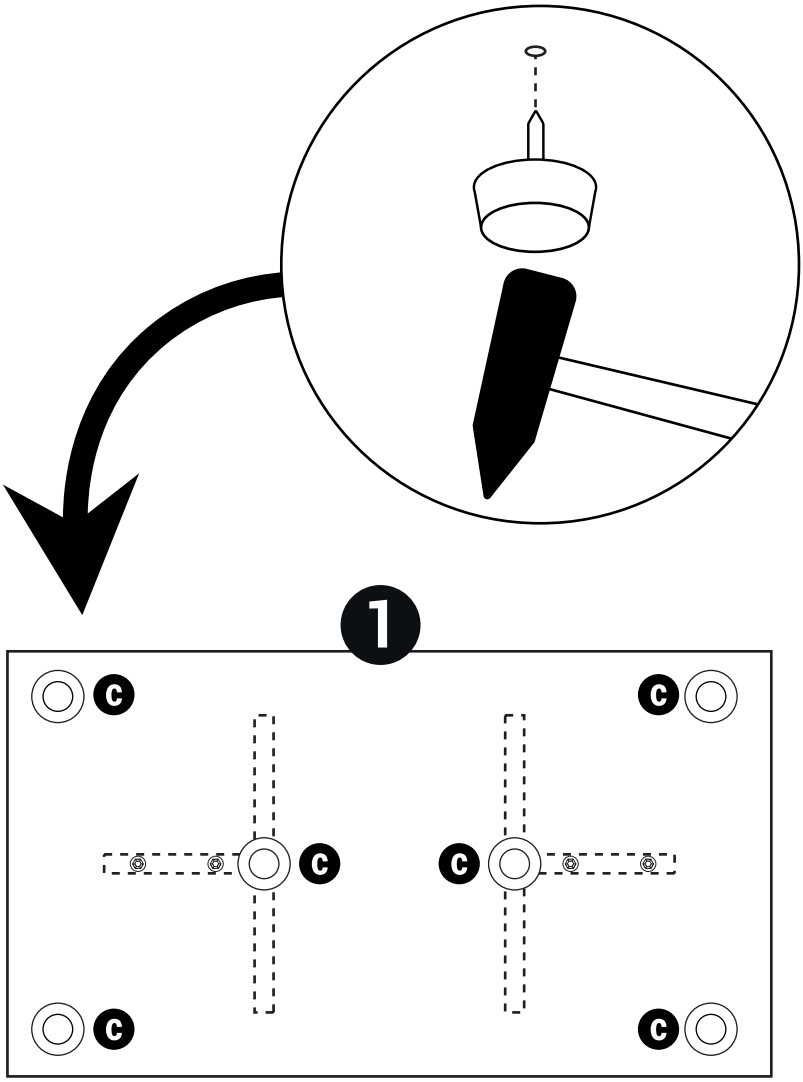

STEP 5

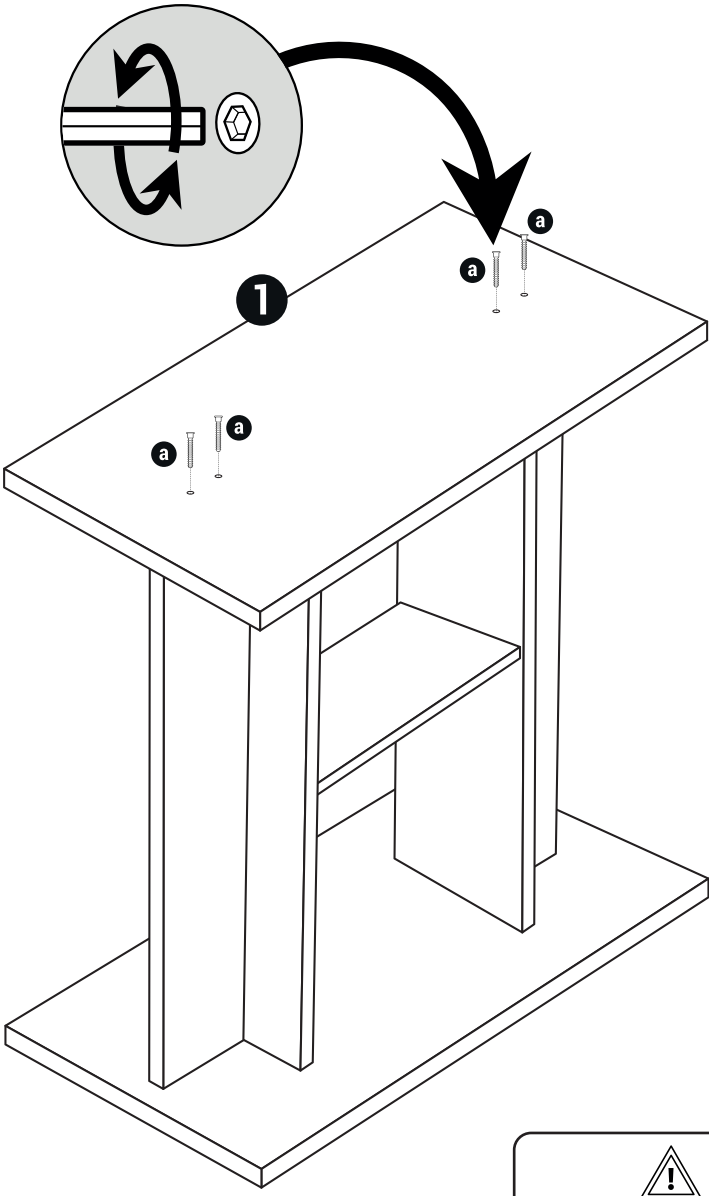

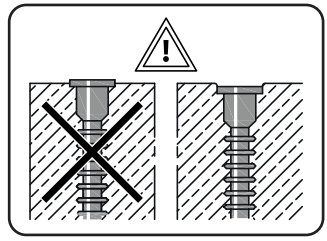

AQPET

aqpet.it